Cher voisin•e•s,

J'espère que vous prendrez un moment dans votre journée pour sortir de chez vous et me faire signe de loin. Moi depuis la forêt, vous depuis le champ, nous traverserons le jardin et nous aventurerons jusqu'au seuil.

Nous présentons deux petites stations face à face, situées à partir de deux points de référence, ou deux jardins distincts. Composée de deux plans horizontaux et d'un cadre qui les soutient, chaque station encadre sa station voisine et l'écosystème qui l'entoure. À l'instar des porches qui entourent la Villa Estevan, chaque station fait office d'impasse architecturale, nous permettant de revenir sur nos pas et de tourner notre regard vers le jardin.

Ils servent de lieu de réflexion, où l'on peut contempler l'espace contenu entre les deux cadres et méditer sur ce qui rend un lieu unique lorsque l'on l'habite. En établissant un lien avec leur voisin, ils permettent d'examiner un environnement à l'échelle instantanée et au-delà . Nous invitons les visiteurs à interagir avec leur voisin temporaire et à devenir leur propre voisin, en se déplaçant d'une station à l'autre, de la forêt au champ.

IMAGES DES PORCHES DE LA VILLA ESTEVAN

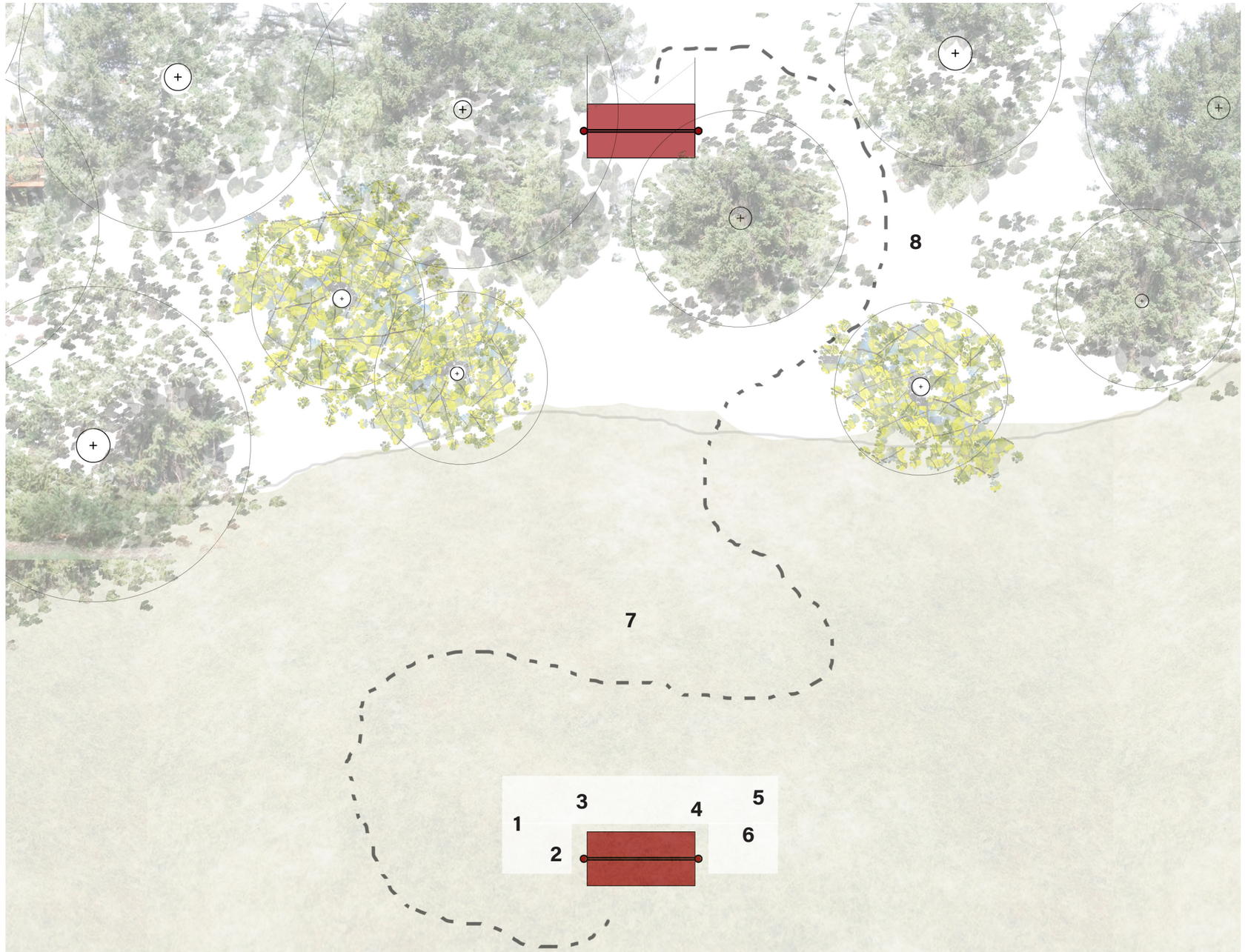

PLAN 1:100

Le jardin du porche:

1 Dianthus
2 Dwarf Campanula
3 Pink roses
4 Mallow, Malope trifida
5 Blue delphinium
6 Cosmos sulphereus et cosmos bipinnatus
7 Le champs: mélange de fleurs sauvages et de graminées rustiques
8 La forêt existante: mélange de conifères (épinette blanche) et de feuillus (peuplier faux-tremble)

LISTE DE PLANTES

VUE EN PERSPECTIVE DE LA FORÊT

VUE EN PERSPECTIVE DU CHAMPS

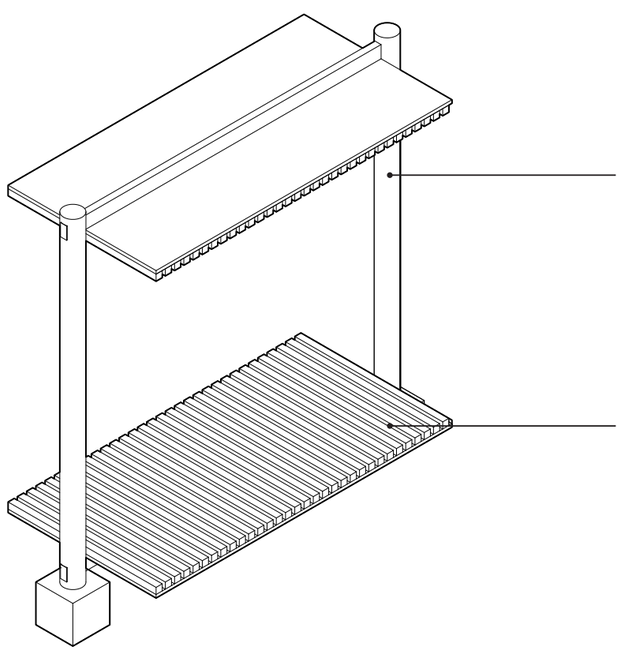

Cadre

Bois peint 2″ x 4″

Bûche de bois peint diam. 6″

Fondation

Plan horizontal

Bois peint 2″ x 2″

Contreplaqué 1″

AXONOMÉTRIE DE LA STATION

COUPE TRANSVERSALE 1:100